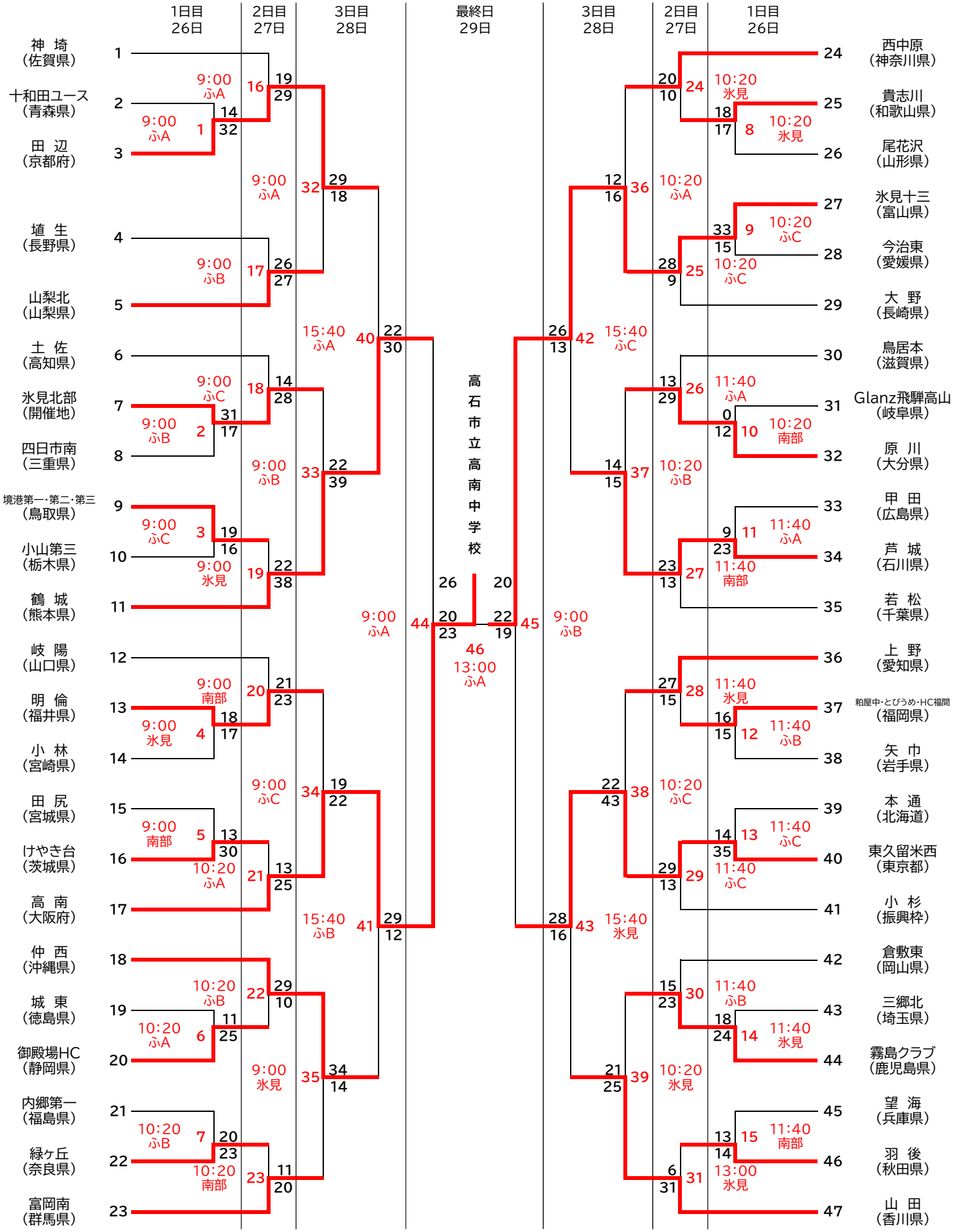第17回　春の全国中学生ハンドボール選手権大会組合せ表　女子トーナメント表（47チーム）