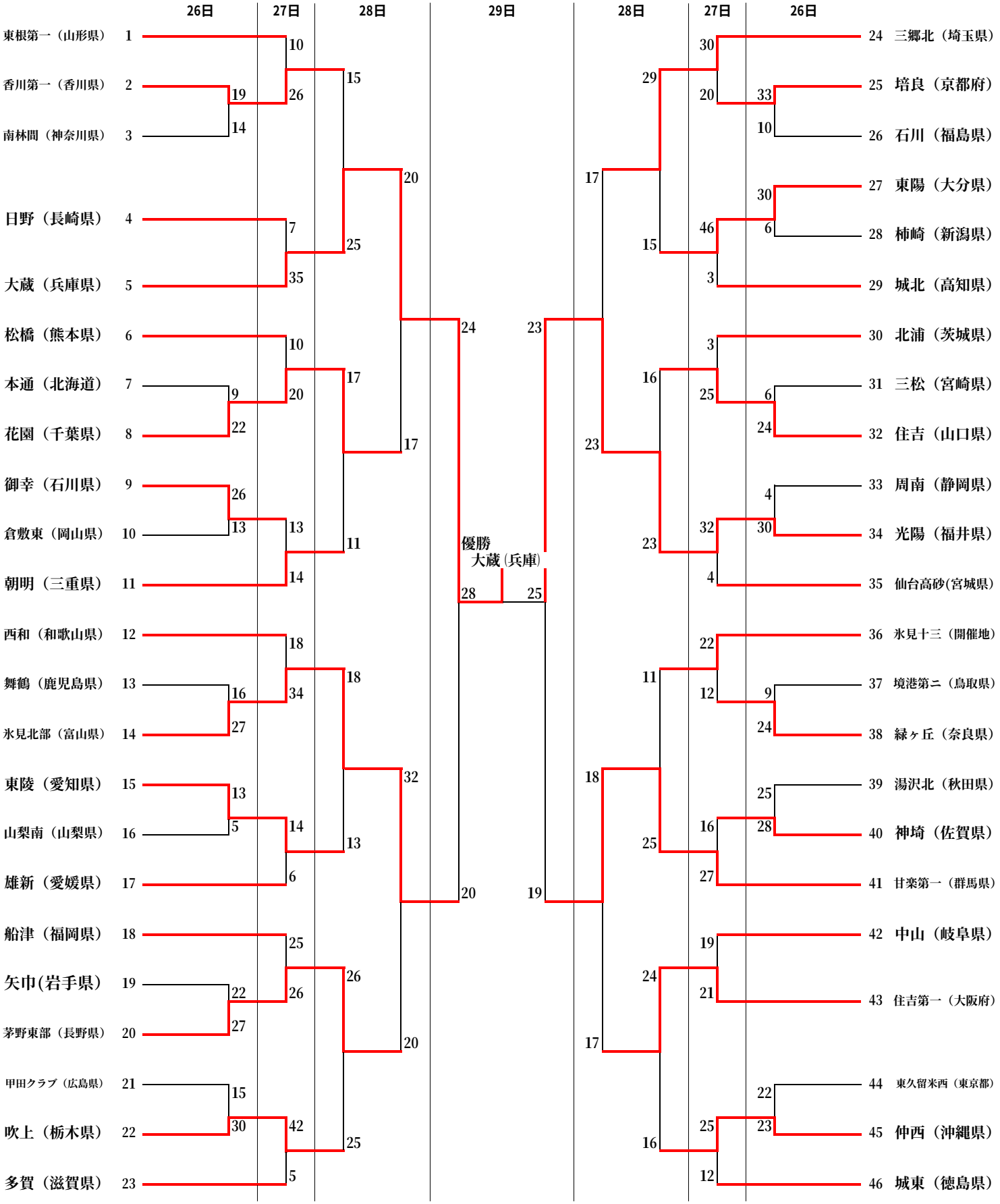第3回春の全国中学生ハンドボール選手権大会　勝ち上がり表（女子）